ESIEE PARIS

LE JOUR DES PROJETS

glow⏻

glow⏻ est un projet de domotique, grâce à lui vous pouvez contrôler l'alimentatiton éléctrique des appareils dans votre maison.

QU'EST CE QUE C'EST ?

glow⏻ c'est d'abord un rêve, pouvoir contrôler sa maison simplement, efficacement, et à moindre coûts.
Grâce aux récepteurs qui permettent d'adapter son installation électrique, il est facile d'utiliser glow⏻.

Plusieurs périphériques différents vous permettront de controler glow⏻ dans votre maison :
- une tablette glow⏻
- un interrupteur sans fil
- l'app glow⏻ disponible sur android

COMMENT ÇA MARCHE ?

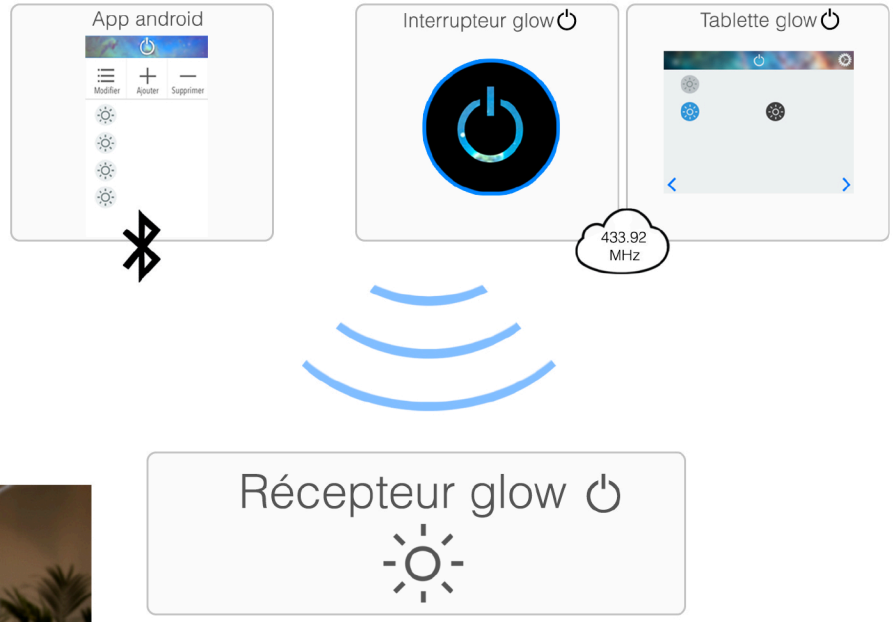

FONCTIONNALITÉS :

Gestion simple des récepteurs depuis les différentes interfaces de glow⏻.
Les récepteurs sont équipés de module sans-fil de 433.92 MHz et de module bluetooth pour communiquer avec l'app android.
La tablette tactile et les interrupteurs utilisent la technologie sans-fil 433.92 MHz.

TRAVAIL RÉALISÉ:

Un interrupteur
Une tablette
Une application
Un récepteur

TECHNOLOGIES UTILISÉES:

Arduino
C
4DSystems
4DGL
ATMEGA
Sans-fil 433,92 MHz

Suiveur: HOUDALI Nabil
Promo : E3S. Vincent LEVEQUE, Martin PEZESHGI, Guillaume SCHODER, Aurelien VRIET

une école de la
CCI PARIS ILE-DE-FRANCE

Nixjdr

Interface graphique interactive pour jeux de rôles papier

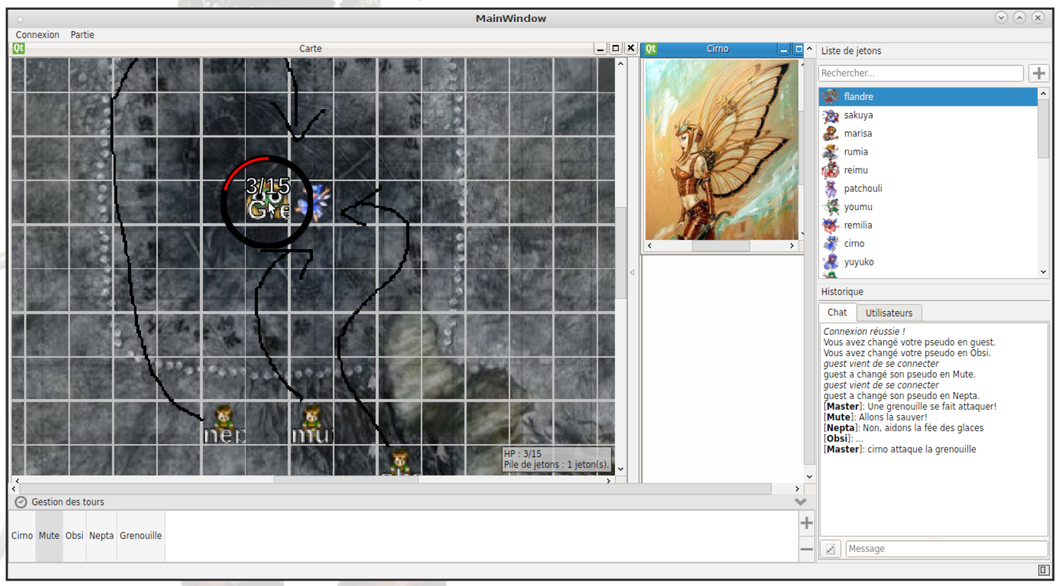

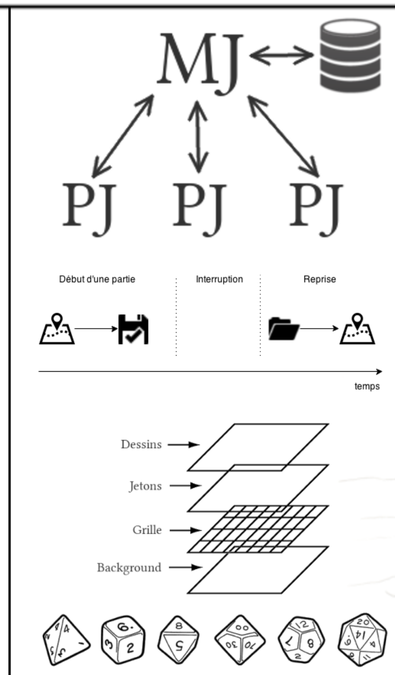

Lors d'une partie de **jeu de rôle papier**, le principal intérêt est pour un groupe de jouer ensemble. Cependant, la distance peut compromettre les réunions.

Nixjdr est une interface graphique permettant aux joueurs de continuer leurs campagnes par **internet**.

Nixjdr fournit des outils aux joueurs leur permettant de retrouver l'ambiance du papier, à travers différentes **cartes et images** communes aux participants. Les joueurs pourront participer au scénario en discutant à travers un **chat**. Chose indispensable pour un rôliste, nous proposons une interface de **lancés de dés**. Les joueurs peuvent aussi suivre le déroulement d'une partie à travers des **logs** et un menu de **gestion des tours**.

Nixjdr permet aussi à un maître du jeu de planifier ses scénarios à l'avance à travers une **base de données** locale,

Technologies et Méthodologies :

Scrum Trello Qt GitHub

CLUB*NIX

Bertrand Le Mée
Damien Martel
Vincent Lindivat
Frédéric Nguyen

E3E Filière informatique

ESIEE PARIS
une école de la
CCI PARIS ILE-DE-FRANCE

Le Jour Des Projets

ESIEE PARIS — Le Jour Des Projets

REALISATION D'UNE ENCEINTE BLUETOOTH

Projet 1: Transmission entre 2 arduino

Arduino Uno émetteur et carte SD + 2 Modules bluetooth RN41 appairés + Arduino Uno récepteur et décodeur mp3

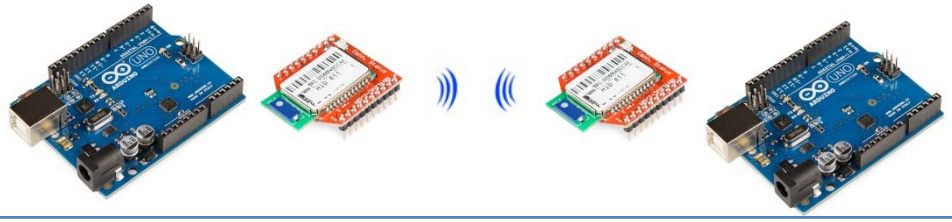

Projet 2: Transmission d'un téléphone à l'arduino

Arduino Uno + NFC + Bluetooth + Téléphone portable

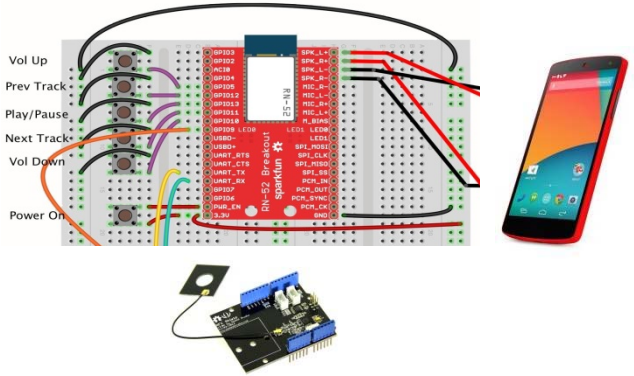

Ampli 70W classe D + alimentation linéaire symétrique 42V

Equipe : Dagmara Manorek – Brian Rodrigues – William Podetti – Gary Sotiropoulos

Suiveur : Laurent Ferrier

E3E ISYS

une école de la CCI PARIS ILE-DE-FRANCE

hf.lan

LAN PARTY OFFICIELLE ESIEE PARIS

League of Legends · StarCraft II · Super Smash Bros. Melee

Compétitions de jeux vidéos
Animations
Buvette

Deux évènements par an
Staff de 60 personnes
Visibilité nationale

Nombreux sponsors
Retransmission des matchs
Joueurs internationaux

www.hf-lan.fr

hf.lan.esiee

hflanesiee

ESIEE PARIS

une école de la CCI PARIS ILE-DE-FRANCE

Solar Decathlon - la Maison Intelligente

Le concours Solar Decathlon

- Une compétition universitaire internationale réunissant des écoles et universités du monde entier.
- Concevoir et réaliser un habitat à l'échelle 1, fonctionnel, et utilisant le soleil comme seule source d'énergie.

Contraintes
- Densité
- Sobriété
- Coût
- Mobilité
- Innovation
- Contextualisation

Critères d'évaluation
- Architecture
- Ingénierie / construction
- Efficacité énergétique
- Communication
- Urbanisme
- Développement durable

Du 28 juin au 14 juillet 2014 à la Cité du Soleil à Versailles

Site internet du concours :
http://www.solardecathlon2014.fr/

Team Paris

L'équipe Team Paris est composée de 5 écoles :
ESIEE PARIS, **Malaquais**, **ESTP**, **UPEM**, **Chimie Paris Tech**

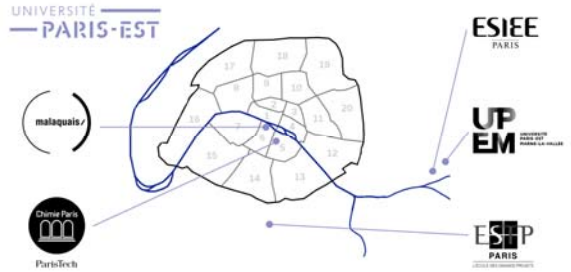

Concept du projet Liv-lib'

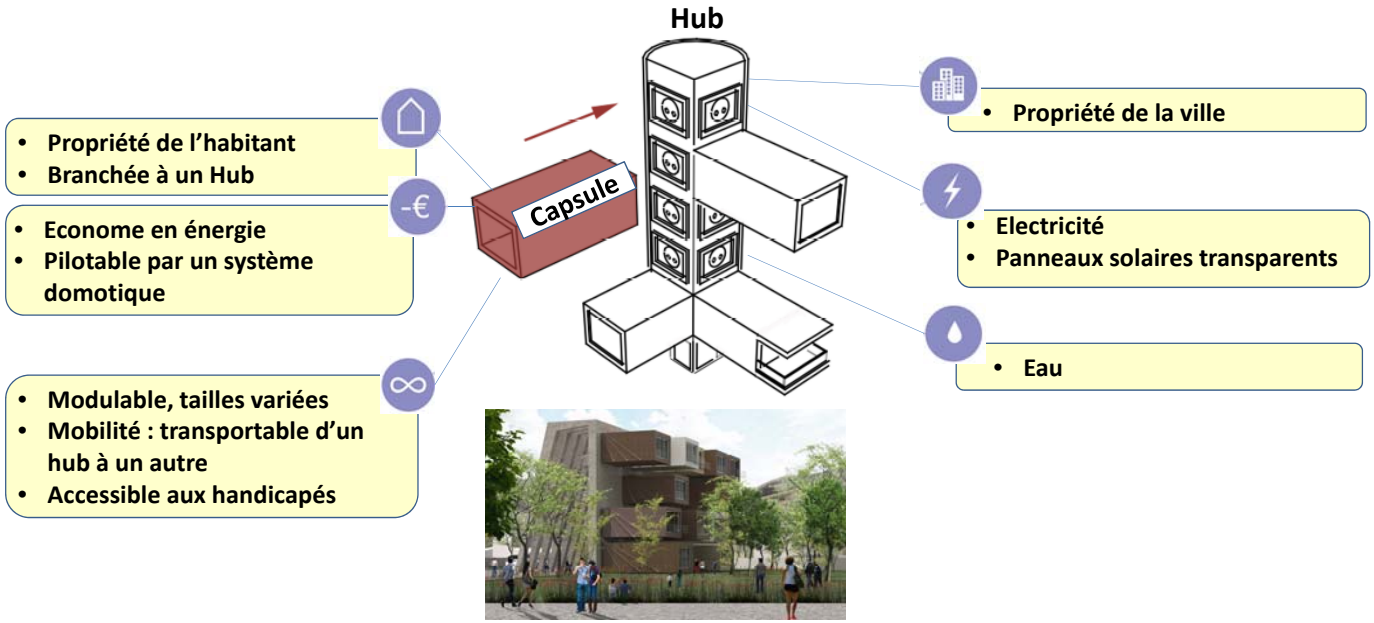

Prototype de Versailles

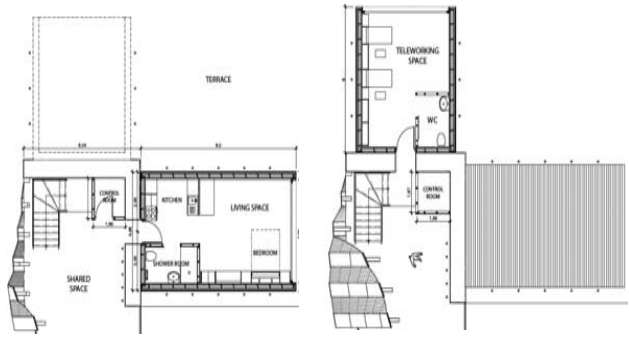

Le prototype de Versailles comprend deux capsules :
- une capsule d'habitation (à gauche)
- une capsule de télé-travail (à droite).

BARBOT Eléonore, BEAUCHAMPS Kevin, DECKER Julien, FORNARA Thibault, HAMROUNE Tahar, HUET Kévin, MONTY Mylène, PELLEGRINO Guillaume, VARONA Nicolas E4
Tuteurs ESIEE : Rémy KOCIK, Rédha HAMOUCHE, Georges BUSSIGNIES

une école de la CCI PARIS ILE-DE-FRANCE

ESIEE PARIS — Le Jour Des Projets

SANS FFT !!!
(Transformée de Fourier)

ACCORDEUR AUTOMATIQUE DE GUITARE

Principe de fonctionnement

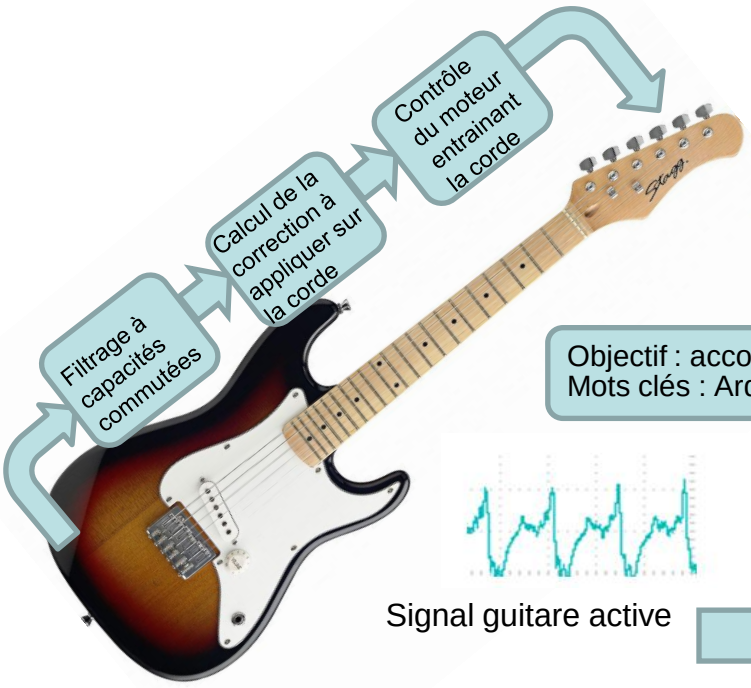

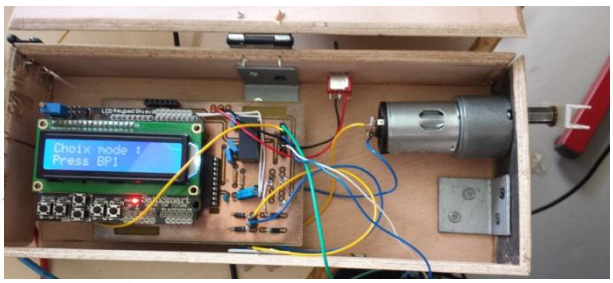

Objectif : accorder automatiquement une guitare électrique.
Mots clés : Arduino, L298, MF 10, Traco Power, LCD.

Signal guitare active

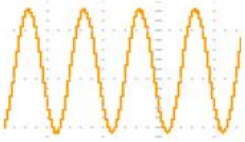

Signal après filtrage

Mesure de la période avec les fronts montants

Hardware

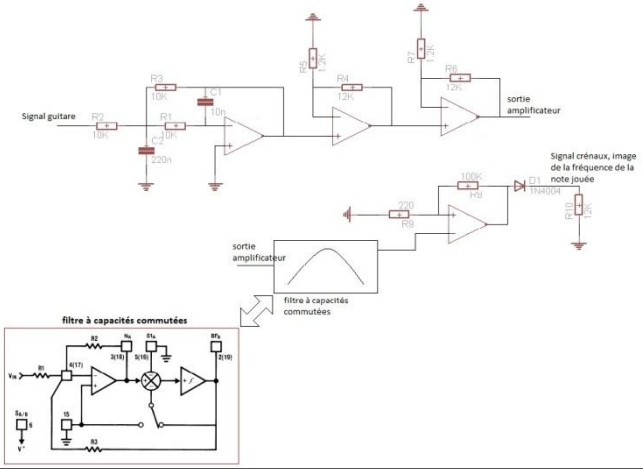

Software

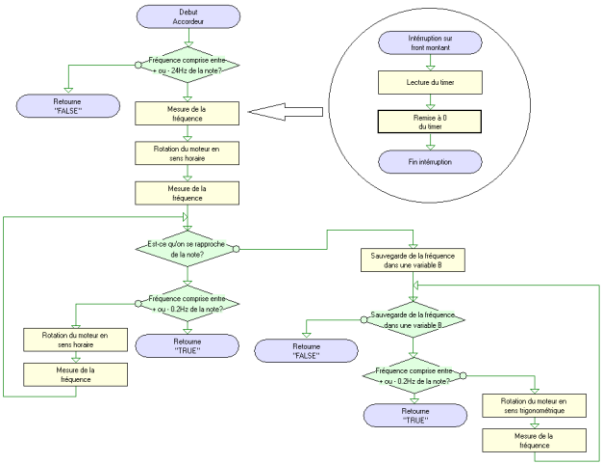

Maxime Degout, Maxime Guével- -Marchand, Antoine Michaut, Guillaume Murat, Etienne Barbier. E3T . ISYS . L. Babadjian.

une école de la CCI PARIS ILE-DE-FRANCE